Пылесосы IPC Soteco «Planet»

Модели: 50P / 115M / 115M-2F / 122M / 122M-2F
130 / 130-2F / 140 / 140-2F / 155

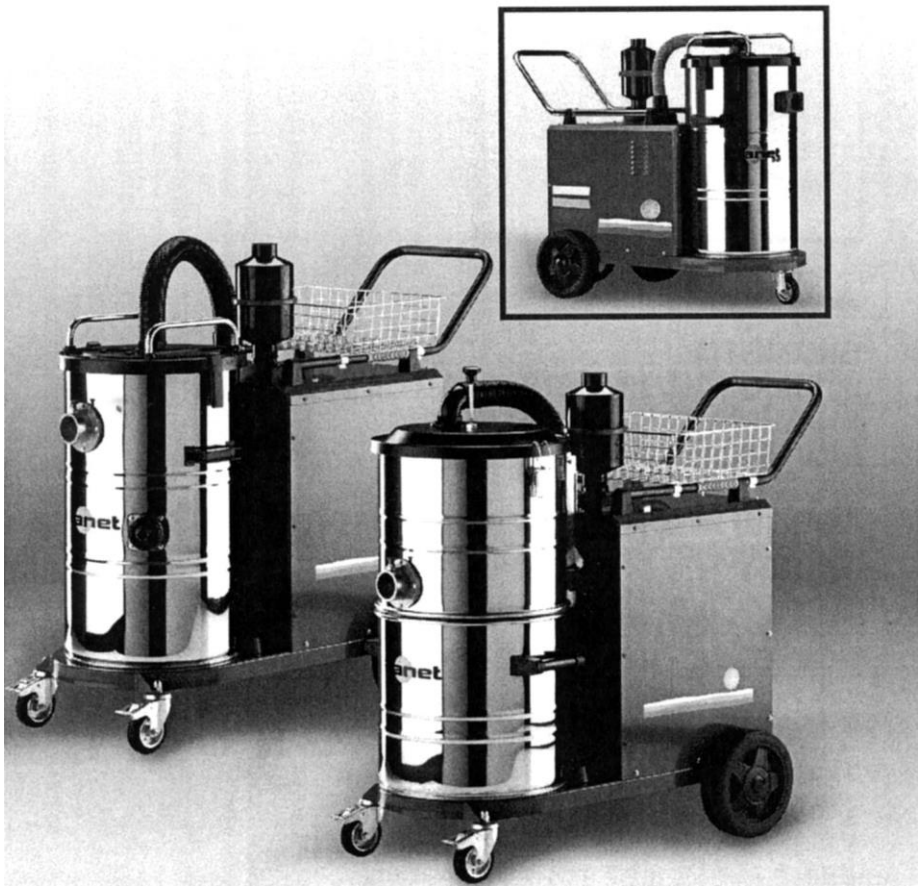

Руководство по эксплуатации и техническому обслуживанию

ВНИМАНИЕ:
ВНИМАТЕЛЬНО ПРОЧТИТЕ НАСТОЯЩЕЕ РУКОВОДСТВО, ПРЕЖДЕ ЧЕМ ПРИСТУПАТЬ К РАБОТЕ С ПЫЛЕСОСОМ.

ВСЕГДА ДЕРЖИТЕ РУКОВОДСТВО ПОД РУКОЙ, ЧТОБЫ ПРИ НЕОБХОДИМОСТИ МОЖНО БЫЛО ОБРАТИТЬСЯ К НЕМУ ЗА СПРАВКОЙ.

ОБРАЩАЙТЕСЬ С РУКОВОДСТВОМ АККУРАТНО И БЕРЕЖНО.

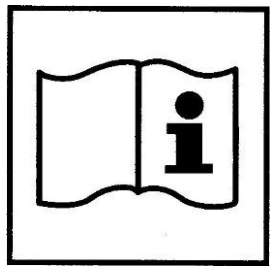

Оглавление

ВВЕДЕНИЕ
ПРАВИЛАЭКСПЛУАТАЦИИ

1 –Конструктивныеданные
1.1 –Идентификационныеданные
1.2 –Основныесоставныечасти
1.3 –Защитныеипредохранительные устройства

2 ***–Указаниямербезопасности*** *2.1 – Общие правила техники безопасности*

3 –Монтажнаместеэксплуатации
3.1 –Доставкаиперемещение
3.2 –Габаритныеразмерыупаковкии масса
3.3 –Монтажпылесоса

4 ***– Органы управления и индикаторные приборы*** *4.1 – Переченьоргановуправленияи индикаторов функционирования*

5 –Пускиостановпылесоса
5.1 –Пускиостанов

6 –Эксплуатацияпылесоса
6.1 –Подсоединениевсасывающего шланга
6.2 –Очисткафильтра
6.3 –Опорожнениеконтейнера
6.4 –Категорииприменения
6.5 –Сертификат от фирмы-изготовителя
6.6 –Условияпредоставления гарантий

7 –Техническиеданные
7.1 –Габаритныеразмерыпылесоса
7.2 –Установленнаямощность
7.3 –Электрическиесхемы
7.4 – Перечень дополнительного оборудования и принадлежностей
7.5–Дополнительноеоборудованиеи принадлежности

8 –Техническоеобслуживание
8.1 – Периодическое техническое обслуживание
8.2 – Замена фильтрующего блока грубой очистки
8.3 – Установка / Снятие патронного фильтра
8.4 –Испытания на герметичность
8.5–Проверкасостояниявсасывающей трубы
8.6 – Отыскание неисправностей

Уважаемый Клиент,
в настоящем Руководстве описываются назначение и функции приобретенного Вами пылесоса. Прежде чем начинать им пользоваться, обязательно и с полным вниманием прочтите указания и рекомендации, изложенные в каждом из разделов Руководства. Фирма-изготовитель, создавая это свое изделие, руководствовалась двадцатилетним опытом конструирования пылесосов самого различного назначения. При этом неизменно особое внимание уделялось вопросам охраны окружающей среды и разработки соответствующих систем фильтрации воздушных смесей. Описываемый здесь пылесос был изготовлен в полном соответствии с требованиями директивы ЕС по машинам, станкам и оборудованию 89/392 CEE. Об этом свидетельствует маркировка знаком CE, имеющаяся на наклейке с техническими данными аппарата.

Перед поставкой Заказчику в целях гарантии исправного функционирования пылесос в целом и каждая из его составных частей в отдельности были подвергнуты испытаниям и проверкам в соответствии со строгими процедурами технического контроля, принятыми на предприятии-изготовителе, и с применением самых современных электрических контрольно-измерительных приборов, которые проходят ежегодную аттестацию.

В ходе проводимых испытаний проверяются:

- функционирование механизмов с деталями скольжения;
- общий внешний вид аппарата;
- электрическая безопасность аппарата;
- характеристики всасывания.

В частности, испытания на электрическую безопасность проводятся в соответствии с требованиями названой выше директивы по машинам, станкам и оборудованию и включают в себя:

- испытания заземляющего проводника (проверка эффективности заземления пылесоса);
- испытания на сопротивление изоляции (проверка величины сопротивления изоляции между токопроводящими проводами и землей);
- испытания на сопротивление пробою (проверка величины сопротивления изоляции между токопроводящими проводами и землей);
- испытания на ток рассеяния (проверка с целью убедиться, что величина тока утечки в аппарате не превышает предельных значений, установленных соответствующими нормативами);
- испытания на потребление электрического тока (проверка величины потребляемого пылесосом тока на соответствие расчетным номинальным значениям с допуском ±10%);
- испытания на потребляемую мощность (проверка величины потребляемой пылесосом мощности на соответствие расчетным номинальным значениям с допуском ±10%);
- испытания на разрежение (проверка величины создаваемого пылесосом разрежения на соответствие расчетным номинальным значениям с допуском ±15%);
- испытания на подачу воздуха (проверка величины создаваемой пылесосом подачи воздуха на соответствие расчетным номинальным значениям с допуском ±15%).

По завершении этих испытаний выдается копия свидетельства об их проведении (см. отрывной талон на странице 1 настоящего Руководства). В этом свидетельстве приводятся все данные, полученные в ходе испытаний, и соответствующие предельные значения параметров согласно нормативам, а также идентификационные данные оператора и дата проведения испытаний.

Этот символ в тексте Руководства будет использоваться для того, чтобы напомнить оператору о необходимости быть максимально внимательным при выполнении тех операций, которые могут стать причиной травмирования или даже смертельного поражения. При этом опасность угрожает как самому оператору, так и находящимся вблизи лицам или животным.
Кроме того, небрежность при выполнении операций, внимание к которым привлекается этим символом, может вызвать повреждение, в том числе непоправимое, и собственно пылесоса.

ВВЕДЕНИЕ

Важно иметь в виду, что к управлению пылесосом должен допускаться специально уполномоченный на это персонал. Эти лица обязаны соблюдать требования в отношении эксплуатации, ухода, технического обслуживания и ремонта пылесоса, приведенные в настоящем Руководстве.
В случае возникновения каких-либо проблем, связанных с функционированием аппарата, необходимо всегда консультироваться со специалистами фирмы «SOTECO».

Назначение настоящего Руководства заключается в том, чтобы ознакомить оператора с основными функциональными возможностями пылесоса. Это позволит осуществлять эксплуатацию аппарата при любых обстоятельствах с максимально возможной безопасностью.

Покупатель обязан убедиться в том, что пылесос эксплуатируется персоналом, который ознакомился с настоящим Руководством.

Покупатель не имеет права вносить какие бы то ни было изменения в конструкцию аппарата, повреждать или вскрывать его, в противном случае действие гарантий прекращается, а фирма-изготовитель снимает с себя ответственность за любой ущерб имуществу или лицам, который может стать следствием нарушения этого условия.

В случае утери или повреждения настоящего Руководства просьба связаться с фирмой-изготовителем аппарата.

На случай продажи пылесоса просьба передавать настоящее Руководство будущему владельцу аппарата или сообщать ему сведения о фирме-изготовителе.

Описываемый здесь пылесос пригоден для коллективного использования, например: в гостиницах, школах, больничных учреждениях, на заводах и фабриках, в офисах, магазинах и т.д.

ПРАВИЛА ЭКСПЛУАТАЦИИ

Ваш пылесос был разработан в расчете на всасывание пыли и различных отходов, образующихся в процессе работы. См. также ПРИМЕЧАНИЕ в разделе «НЕПРЕДУСМОТРЕННЫЕ И КАТЕГОРИЧЕСКИ ЗАПРЕЩЕННЫЕ СПОСОБЫ ПРИМЕНЕНИЯ».
Пылесос смонтирован на прочных колесах, из которых два снабжены тормозными устройствами, позволяющими застопорить аппарат на месте работы. Всасываемый материал под действием центробежного эффекта стремится осесть на дне контейнера. При этом, однако, содержащиеся в смеси более тонкие частицы пыли осаждаются на фильтрующей поверхности.

НЕПРЕДУСМОТРЕННЫЕ И КАТЕГОРИЧЕСКИ ЗАПРЕЩЕННЫЕ СПОСОБЫ ПРИМЕНЕНИЯ

- Не следует направлять всасывающий патрубок или шланг на людей или животных.
- Не допускается всасывание воспламеняющихся веществ.
- Не допускается всасывание веществ, которые с воздухом могут образовать взрывоопасные смеси.
- Категорически запрещается осуществлять всасывание пыли в помещениях, в которых присутствуют пары бензина или другие взрывоопасные газы, аэрозоли токсичных или вредных для здоровья химических продуктов.
- Не допускается всасывание токсичных веществ.
- Не допускается всасывание горячих углей или окурков сигарет, которые могут сжечь фильтр.
- Не следует открывать пылесборный контейнер при работающем пылесосе.
- Не допускается превышение уровня заполнения пылесборного контейнера всасываемыми отходами.
- Запрещается выполнение каких бы то ни было работ на электрооборудовании пылесоса, если вилка шнура электропитания не выдернута из розетки.
- Не допускается внесение каких бы то ни было изменений в конструкцию пылесоса.
- Не допускается всасывание жидкостей.

1 – Конструктивные данные

1.1 – Идентификационные данные

На пылесосе имеется заводская табличка, на которой нанесены конструктивные данные. Эти данные необходимо указывать при каждом обращении к фирме-изготовителю за информацией, технической помощью или с заказами на запасные части.

Ниже приводится дубликат заводской таблички с указанием технических данных Вашего пылесоса: дело в том, что по мере эксплуатации и с течением времени надписи на основной табличке могут стать недоступными для прочтения.

Технические данные, приведенные на заводской табличке пылесоса:

- Фирма-изготовитель
- Год выпуска
- Модель пылесоса
- Его заводской номер
- Напряжение и частота тока электропитания
- Номинальная установленная мощность
- Максимальная установленная мощность
- Символ, свидетельствующий о том, что данная машина изготовлена в соответствии с требованиями директивы 89/392/EC.

1 – Конструктивные данные

1.2 – Основные составные части

1 – Фильтр внутри контейнера (бочки) (фильтр мешочный для моделей 115M, 122M, 130, 140) 2 – Стальные контейнеры (бочки)
3 – Колеса, закрепленные на шарнирах 4 – Колеса задние неподвижные
5 – Главный выключатель
6 – Корпус стальной, защищенный от коррозии лакокрасочным покрытием 7 – Рукоятка для перемещения машины
8 – Глушитель
9 - Встряхиватель фильтра вертикальный/боковой
10 – Патрубок алюминиевый (модель Planet 50P – из пластика) 11 – Труба соединительная для всасывания
12 – Крышка контейнера (бочки)
13 – Корзина для хранения дополнительного оборудования (по отдельному заказу)
14 – Рычаг для пристыковки/отстыковки нижнего контейнера (только для моделей 155, 140-2F, 130-2F, 122M-2F, 115M-2F)
15 – Фильтр патронный бумажный (только для моделей 155, 140-2F, 130-2F, 122M-2F, 115M-2F)

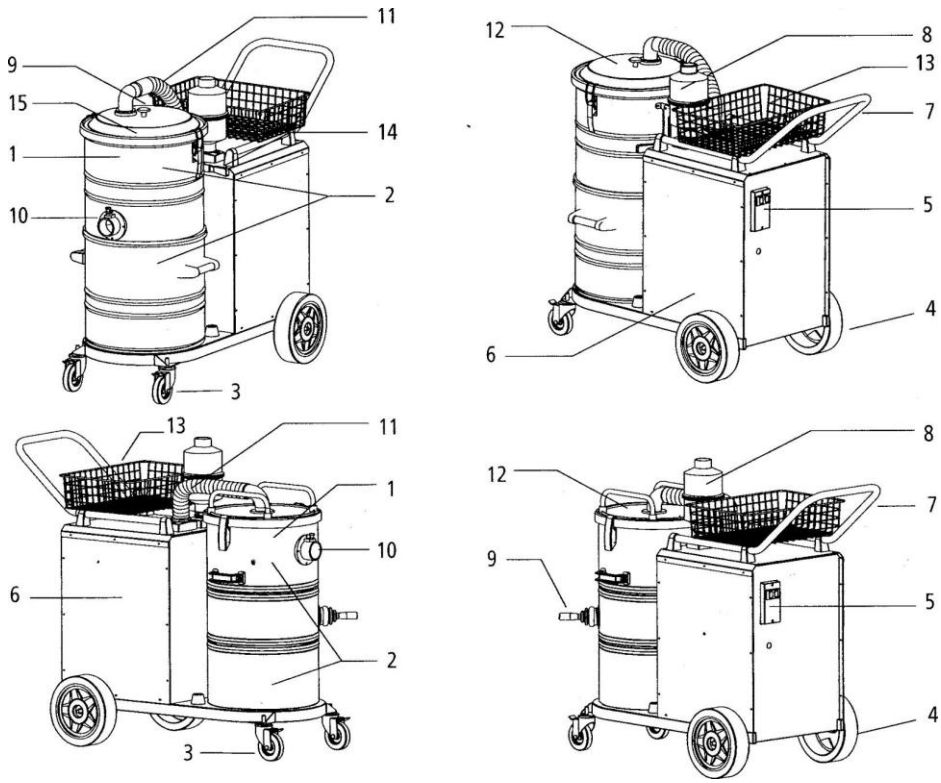

1 – Конструктивные данные

1.3 – Защитные и предохранительные устройства

Пылесос изготовлен в соответствии с требованиями действующих стандартов в отношении безопасности оператора.

Каждая металлическая деталь подсоединена к заземлению, чтобы исключить возможность поражения оператора электрическим током или электростатическим разрядом. Кроме того, благодаря применению специального шланга, изготовленного из «тубофлекса», (за исключением модели Planet 50P) оператор защищен также и на участке от пылесоса до рабочей зоны или места, где производится отсасывание отходов.

Перед каждым включением пылесоса необходимо удостовериться в отсутствии на нем следов ударов или иных повреждений, которые могли бы снизить безопасность его эксплуатации.

В сомнительных случаях следует отсоединить от розетки вилку кабеля электропитания и уведомить о случившемся ответственное лицо.

2 – Указания мер безопасности

2.1 – Общие правила техники безопасности

- Прежде чем включить пылесос впервые, необходимо внимательно прочесть настоящее Руководство по его эксплуатации.
- Убедитесь, что персонал, назначенный для работы с пылесосом, прочел это Руководство.
- Убедитесь в отсутствии на пылесосе следов каких-либо ударов или толчков, а также повреждений.
- Убедитесь в наличии на пылесосе всех предусмотренных его конструкцией предохранительных и защитных устройств, а также в их работоспособности.
- Убедитесь в соответствии электросети требованиям технической документации, а также в наличии в ней электрического напряжения.
- Убедитесь в том, что электрическое напряжение, имеющееся в розетке электропитания, соответствует указанному на заводской табличке пылесоса.
- Не включайте пылесос при наличии в нем реальной или предполагаемой неисправности.
- Регулярно проверяйте состояние кабеля электропитания. В случае обнаружения на нем каких-либо повреждений (например, трещин или износа) немедленно замените его, прежде чем подключать аппарат к сети.
- Убедитесь в отсутствии повреждений или износа на выключателях или на передней панели аппарата,

где размещены устройства электрического управления аппаратом.

- Всегда используйте для работы специальную одежду, предусмотренную правилами техники безопасности, не приближайтесь к пылесосу в зоне его всасывающего патрубка в одежде расстегнутой, свободно свисающей или разорванной, а также в расшнурованной обуви, в противном случае все эти элементы одежды может с большой силой засосать в аппарат.
- Убедитесь в наличии на аппарате фильтра или фильтров, а также в их работоспособности.
- Операции технического обслуживания или чистки пылесоса должны выполняться только специально уполномоченным на это персоналом, на выключенном аппарате и после обязательного отсоединения вилки от розетки электропитания. При этом следует действовать в строгом соответствии с внутренними правилами техники безопасности, принятыми на месте проведения работы.
- Для чистки аппарата в нормальных условиях следует избегать использования каких-либо растворителей или бензина. В этих целях необходимо применять обычные имеющиеся в продаже моющие средства.
- Для чистки пылесоса не допускается использование сжатого воздуха. В случае крайней необходимости следует надевать защитные очки и соблюдать действующие на месте проведения работ правила безопасности. При этом не направляйте струю сжатого воздуха на особо чувствительные части и детали аппарата, такие как заводская табличка с техническими данными, на резиновые уплотнения и т.д. Давление сжатого воздуха не должно превышать 3 бар.
- Пылесос не нуждается в какой-либо смазке.
- Для перемещения пылесоса пользуйтесь предназначенной для этого рукояткой. Ни в коем случае не тяните аппарат за кабель электропитания или за всасывающий шланг.
- Избегайте работы аппарата в помещениях с температурой ниже -10 С или выше 40 С при максимальной влажности воздуха 70%.
- Не направляйте всасывающий патрубок или шланг на людей или на животных.
- Принимайте меры защиты пылесоса от дождя.

SOTECO SPA / VIA E.FERMI 2 – 26022 CASTELVERDE CR ITALY – Тел. 0372 424611
EXPORT: факс 0372 429398 – e-mail exp@soteco.com
IITALIA: факс 0372 429392 – e-mail ita@soteco.com - Интернет: www.soteco.com

3 – Монтаж на месте эксплуатации

3.1 – Доставка и перемещение

Пылесос в состоянии поставки закреплен на деревянном поддоне и закрыт картонной упаковкой. При вскрытии этой упаковки необходимо убедиться в целостности всех частей и деталей, в отсутствии на них повреждений, которые могли быть получены во время транспортировки груза. В случае обнаружения нарушения упаковки следует незамедлительно выдвинуть соответствующие претензии организации-перевозчику и указать в накладной, что товар принимается лишь с оговоркой.

ВНИМАНИЕ:
Учитывая значительные габаритные размеры и массу пылесоса, необходимо строго соблюдать все правила, действующие на месте проведения работ, чтобы обеспечить безопасность оператора, осуществляющего его перемещения.

3.2 – Габаритные размеры упаковки и масса

Модель		50P	115M / 115M-2F	122M / 122M-2F	130M / 130M-2F	140M / 140M-2F	155
A	мм	1020	1020	1020	1020	1020	1020
B	мм	640	640	640	640	640	640
C	мм	1270	1270	1270	1270	1270	1270
Масса	Кг	75	66 / 75	75 / 84	77 / 86	89 / 98	114

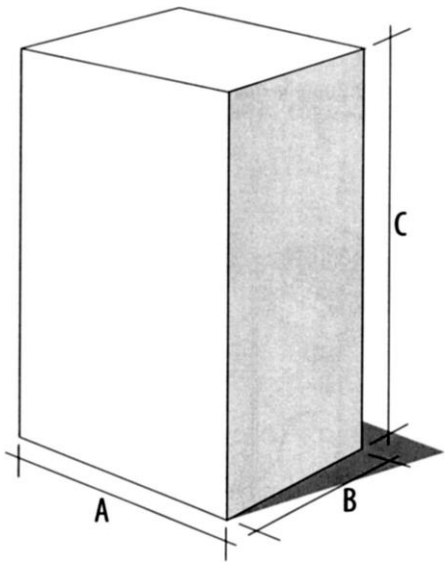

3 – Монтаж на месте эксплуатации

3.3 – Монтаж пылесоса

⚠ Убедитесь в том, что электрическое напряжение в розетке электропитания соответствует значению, указанному на заводской табличке пылесоса.

⚠ Если кабель электропитания окажется поврежденным, то во избежание каких бы то ни было рисков он должен быть заменен фирмой-изготовителем аппарата или сотрудниками ее станции технического обслуживания или же, во всяком случае, специалистом, обладающим соответствующей квалификацией.

Пылесос снабжен кабелем, на котором смонтирована унифицированная штепсельная вилка, удовлетворяющая требованиям стандарта IEC 309. В зависимости от типа пылесоса вилка может быть:

– трехполюсной, рассчитанной на трехфазное электропитание + ⏚ (земля) 16 A, 380-415 В – для моделей, на заводских табличках которых указано напряжение 400 В 3 ~.
– двухполюсной, рассчитанной на однофазное электропитание + ⏚ (земля) 16 A, 220-250 В - для моделей, на заводских табличках которых указано напряжение 220 - 240 В ~.

⚠ Убедитесь в том, что все соединения выполнены правильно, согласно электрическим схемам и в соответствии с требованиями нормативной документации.

Только для трехфазных моделей:
При каждом подключении пылесоса к какой-либо новой розетке необходимо проверить направление вращения электродвигателя:

– Положите одну руку на выпускную трубу -**8**-.
– Включите машину, замкнув для этого выключатель -**5**-.
– Если после этого происходит всасывание, это означает, что электродвигатель вращается в обратном направлении: его необходимо сразу же выключить.
– Отсоедините пылесос от сети электропитания.
– Поменяйте местами два из трех фазных провода в штепсельной вилке, затем снова ее закрыть.
– Еще раз включите пылесос, поднесите руку к выпускной трубе: если чувствуется исходящая струя воздуха, это означает, что электродвигатель вращается правильно.

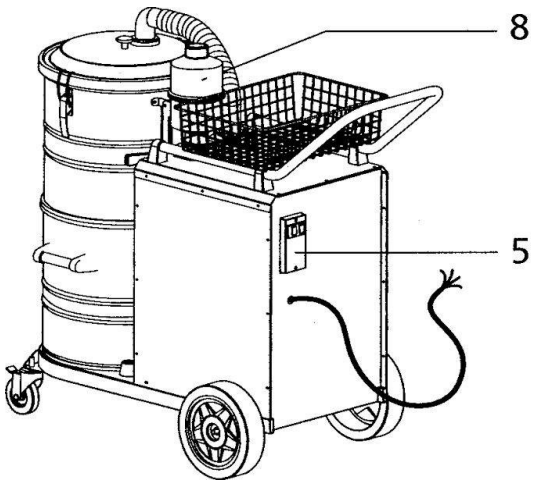

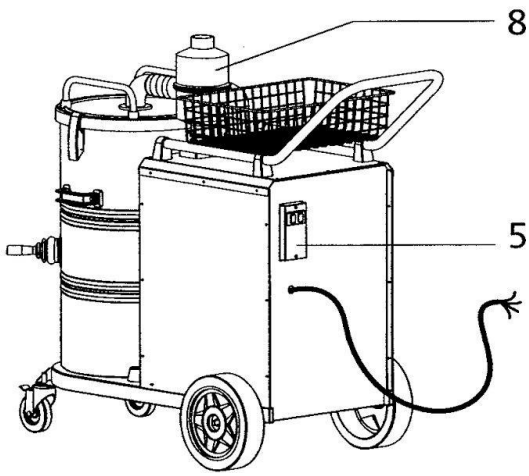

4 – Органы управления и индикаторные приборы

4.1 – Перечень органов управления и индикаторов функционирования

– Главный выключатель -**5**- для включения пылесоса.

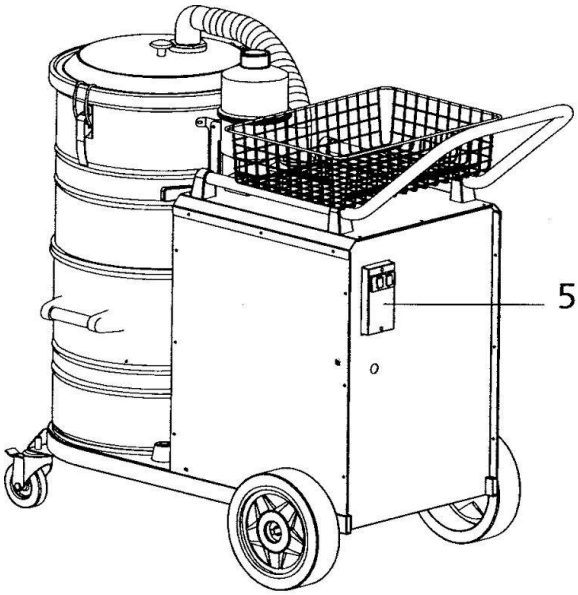

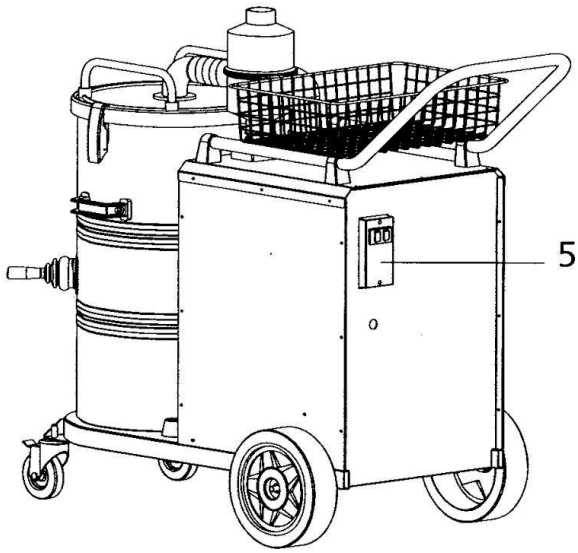

5 – Пуск и остановка пылесоса

5.1 – Пуск и остановка

– К эксплуатации пылесоса может быть допущен только уполномоченный на это оператор.
– Убедитесь в наличии и работоспособности всех защитных и предохранительных устройств.
– Убедитесь в том, что электрическое напряжение в сети электропитания соответствует значению, указанному на заводской табличке аппарата.

После того как будет выбран фильтрующий блок -**1**-, с учетом вида пыли (отходов), которые предстоит отсасывать, подсоедините всасывающую трубу к патрубку -**10**-.

Затем необходимо выбрать подходящий для той операции, которую предстоит выполнить, сменный насадок и подсоединить его к верхнему концу всасывающего трубопровода. Замкните (нажмите) главный выключатель -**5**-, чтобы начать всасывание. При размыкании (повторном нажатии) главного выключателя электродвигатель пылесоса останавливается.

По завершении работы штепсельную вилку на кабеле электропитания пылесоса необходимо выдернуть из сетевой розетки.

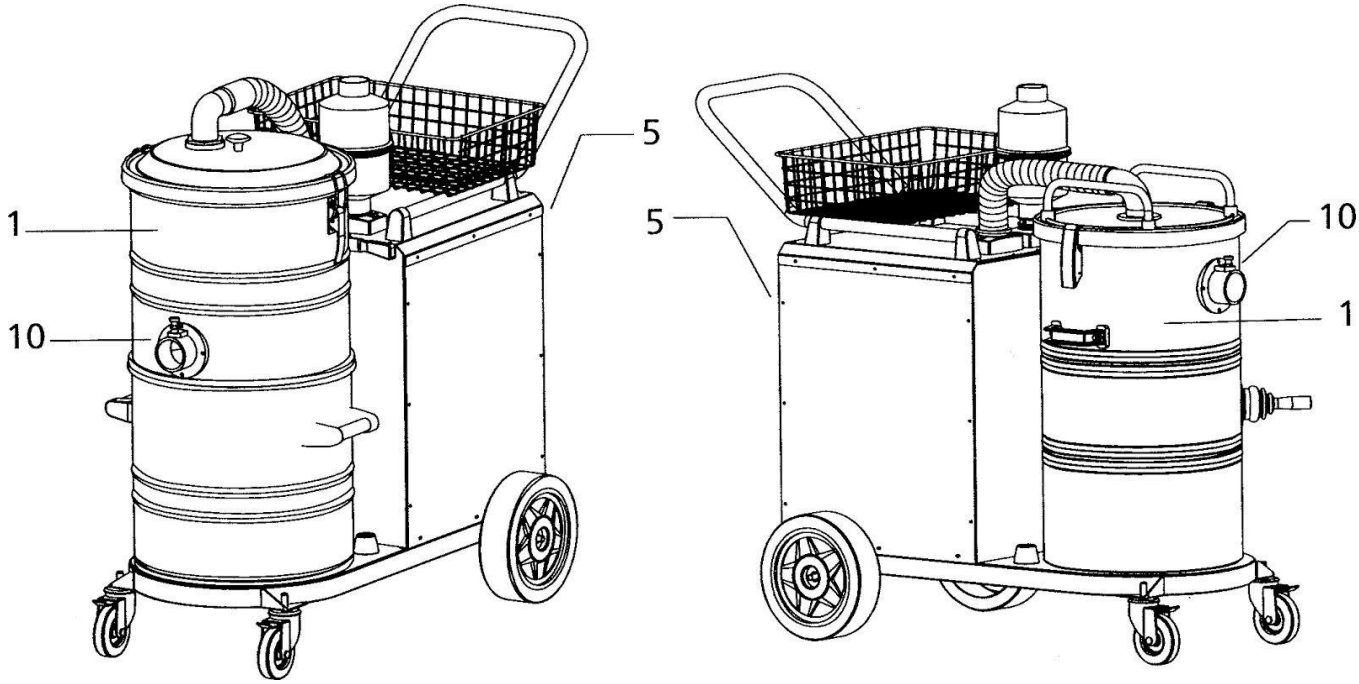

6 – Эксплуатация пылесоса

6.1 – Подсоединение всасывающего шланга

Необходимо выбрать всасывающую трубу, которая более всего подходит для отсасывания того вида материала (отходов), который предстоит удалить: шланг СТАНДАРТНОГО типа, изготовленный из PE/VA (полиэтилена/винилацетата), или шланг из МАСЛОСТОЙКОЙ РЕЗИНЫ, шланг из МАТЕРИАЛА С АНТИСТАТИЧЕСКИМИ СВОЙСТВАМИ или шланг из РЕЗИНЫ для ПЕЧЕЙ. Всасывающий трубопровод всегда должен находиться в растянутом состоянии, без перегибов, чтобы ничто не препятствовало прохождению по нему отсасываемого материала: любое замедление потока внутри трубопровода, причиной которого может стать изгиб трубы или ее сужение, постепенно может привести к ее закупорке. В случае возникновения такой закупорки трубопровод необходимо подвергнуть волнообразному встряхиванию, начиная от патрубка и до конца шланга, чтобы тем самым способствовать удалению засора.

ВНИМАНИЕ: Допускается использование только тех щеток, которые включены в комплект поставки аппарата или указаны в Руководстве по эксплуатации. Применение каких бы то ни было других щеток может отрицательно повлиять на безопасность аппарата.

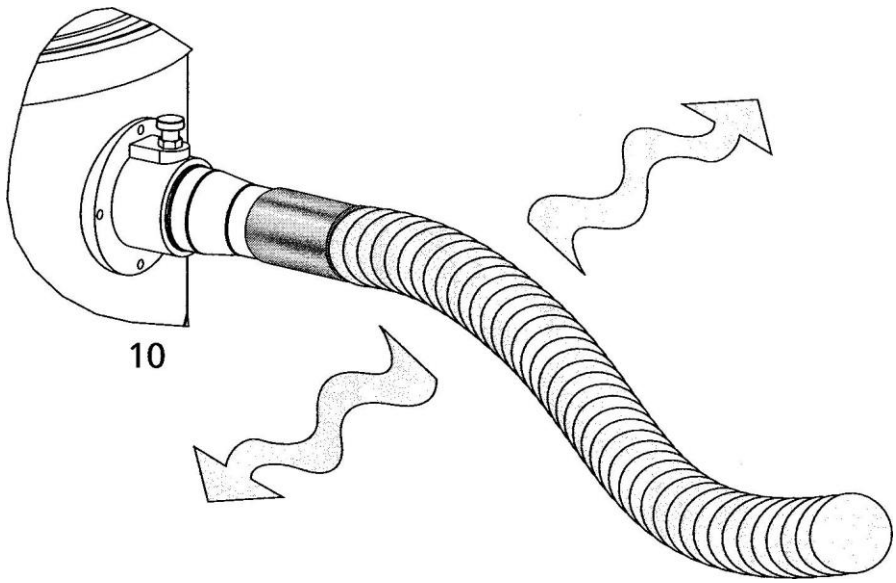

6 – Эксплуатация пылесоса

6.2 – Очистка фильтра

- Выключите пылесос, переведя для этого главный выключатель -**5**- в положение «0» (off - выключено).
- Несколько раз энергично поднимите и опустите рычаг/ручку -**9**-, заставив тем самым осесть на дно пыль, которая прилипла к поверхности фильтра.
- Подождите, пока вся пыль окончательно осядет на дно пылесборного контейнера.
- Вновь включите машину, переведя главный выключатель -**5**- в положение «**I**» (on - включено).

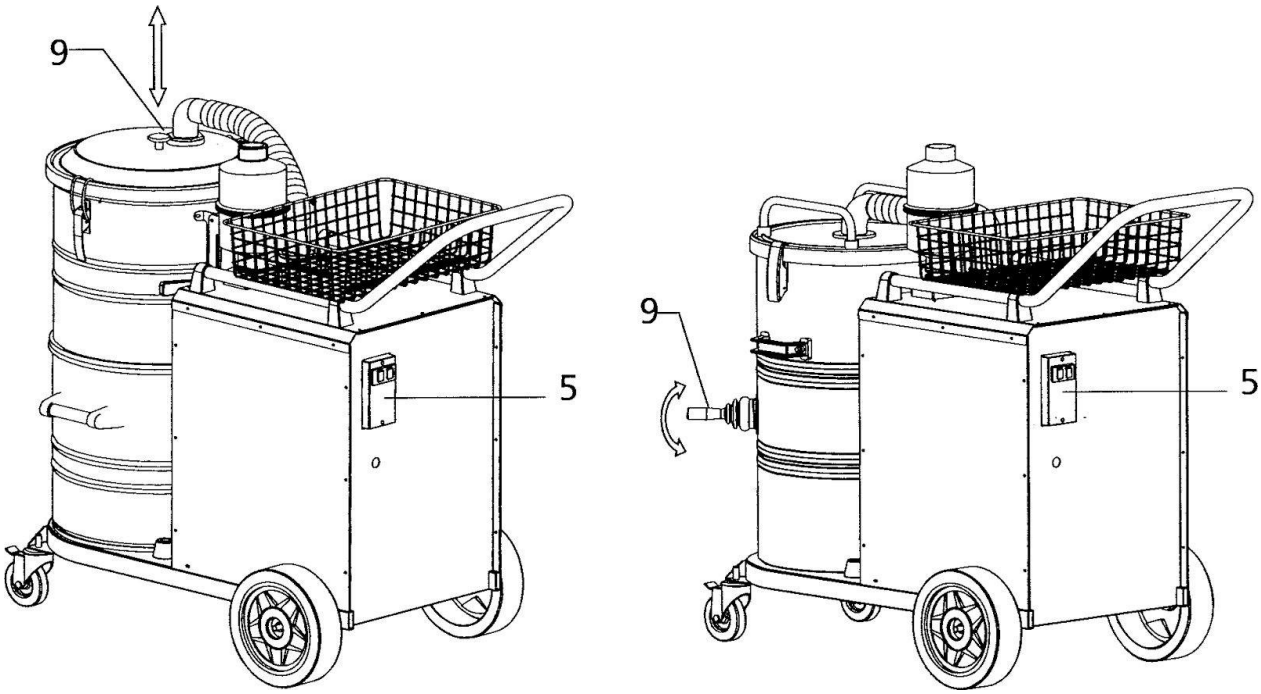

6 – Эксплуатация пылесоса

6.3 – Опорожнение контейнера

После того как будет установлено, что пылесборный контейнер заполнен до своей максимальной вместимости, необходимо приступить к его опорожнению.

Для моделей 50P / 115M / 122M / 130 / 140:

– Отстыкуйте соединительную всасывающую трубу -**11**-.
– Отсоедините замки -**A**- контейнера-пылесборника.
– Снимите крышку бочки -**12**- и фильтр -**1**-.
– Опорожните бочку, после чего, действуя в обратной последовательности, приведите пылесос в исходное состояние.

Для моделей 115M-2F / 122M-2F / 130-2F / 140-2F / 155:

– Опустите рычаг -**14**-, освободив тем самым нижнюю пылесборную бочку. Снимите ее с аппарата и опорожните. Затем, действуя в обратной последовательности, приведите пылесос в исходное состояние.

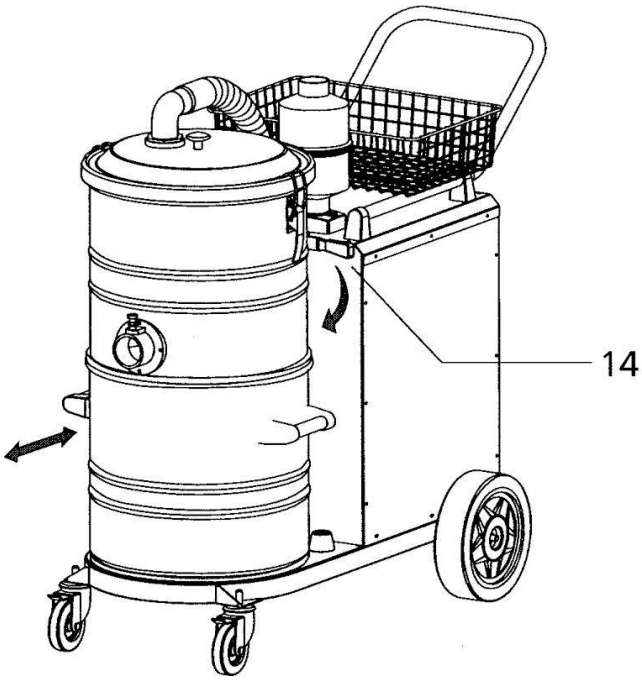

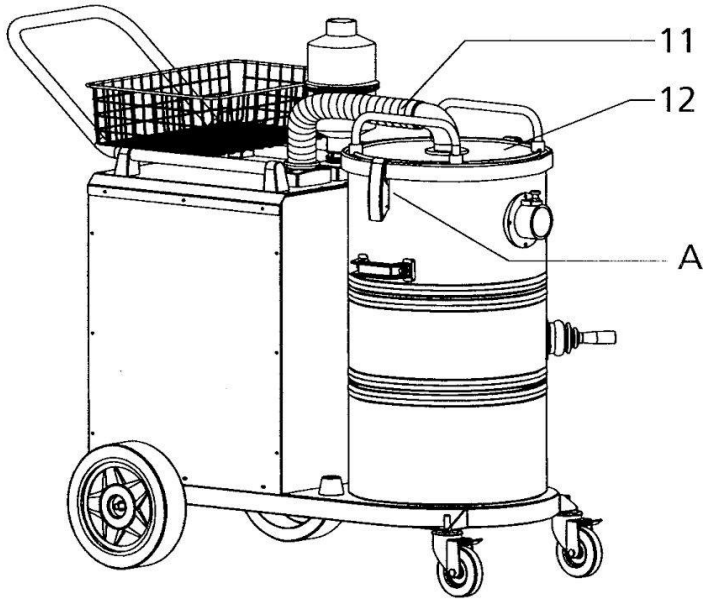

6 – Эксплуатация пылесоса

6.4 – Категории применения

Описываемый пылесос был разработан и изготовлен в соответствии с требованиями действующих нормативов.

Пылесос не рассчитан на использование одновременно для нескольких категорий применения.

Не допускается всасывание воспламеняющихся жидкостей.

Категория применения U:
Этот пылесос промышленного назначения соответствует требованиям стандарта ZH 1/487 в категории применения **U**, поэтому пригоден для всасывания сухой и не горючей пыли с величиной **МАК – 1 мг/м^3**.

Категория применения G:
Этот пылесос промышленного назначения соответствует требованиям стандарта ZH 1/487 в категории применения **G**, поэтому пригоден для всасывания сухой и не горючей пыли с величиной **МАК – 0,1 мг/м^3**.

6 – Эксплуатация пылесоса

6.5 –Сертификат от фирмы-изготовителя

ДЕКЛАРАЦИЯ СООТВЕТСТВИЯ «CE»

Фирма SOTECO SpA

Via Enrico Fermi, 2 – 26022 CASTELVERDE (Cremona) Italy

Заявляет, что машина:

Модель

Категория

Заводской номер

1 – ИЗГОТОВЛЕНА СОГЛАСНО предписаниям перечисленных ниже директив европейского сообщества и соответствующих итальянских законов:

ДИРЕКТИВЫ ЕВРОПЕЙСКОГО СООБЩЕСТВА	ИТАЛЬЯНСКИЕ ЗАКОНЫ
ДИРЕКТИВА ПО МАШИНАМ, СТАНКАМИ ОБОРУДОВАНИЮ	

89/392/CEE DPR 459/96 (июль 1996 г.)
91/368/CEE
93/44/CEE
93/68/CEE
93/465/CEE

ДИРЕКТИВА ПО НИЗКОВОЛЬНОМУ ОБОРУДОВАНИЮ
73/23/CEE L 791/77 (октябрь 1977 г.)
93/68/CEE DL 626/96 (ноябрь 1996 г.)

ДИРЕКТИВА ПО ЭЛЕКТРОМАГНИТНОЙ СОВМЕСТИМОСТИ
89/336/CEE DL 476/92 (декабрь 1992 г.)
92/31/CEE

93/68/CEE

2 – УДОВЛЕТВОРЯЕТ требованиям перечисленных ниже стандартов:

EN 292/1 – EN 292/2
EN 60204-I
EN 60335-I - EN 60335-2-69
EN 55014
EN 55014 – 1:2000 + A1:2001 + A2:2002
EN 55014 – 2:1997 + A1:2001
EN 61000 -3-2:2000
EN 61000 -3-3:1995 +A1:2001
EN 61000 -3-11:2000 (там, где он применим)

3 – Настоящая декларация утрачивает свою силу в случае проведения каких бы то ни было изменений конструкции машины.

Castelverde, 30.06.2002 г. Фирма SOTECO SpA

6 – Эксплуатация пылесоса

6.6 – Условия предоставления гарантий

УСЛОВИЯ ПРЕДОСТАВЛЕНИЯ ГАРАНТИЙ

Пылесосы, изготовленные фирмой SOTECO, прошли испытания и обеспечены гарантией на срок в 24 месяца. Фирма SOTECO признает гарантии на все дефектные детали пылесоса и обязуется заменять их безвозмездно: гарантии не распространяются на все те детали, которые оказываются поврежденными вследствие износа, даже если это произойдет в течение года. Не признается ответственность и не возмещается ущерб, возникающий вследствие простоя пылесоса. Не подлежит замене и пылесос в целом. Ремонт пылесоса может быть выполнен на наших пунктах технического обслуживания или непосредственно на нашем предприятии: затраты на упаковку и транспортировку за счет Клиента.

ДЕЙСТВИЕ ГАРАНТИЙ ПРЕКРАЩАЕТСЯ, ЕСЛИ:

1- Пылесос применялся и эксплуатировался ненадлежащим образом, даже если для этого привлекался специально уполномоченный персонал.
2- Эксплуатант произвел изменения в конструкции пылесоса или преднамеренно вскрывал пылесос и нанес ему любого рода повреждения.
3- Пылесос не был правильно подключен к сети электропитания.
4- При эксплуатации пылесоса не соблюдались требования действующих в данной стране нормативных документов.
5- Были допущены нарушения требований технической документации при техническом обслуживании пылесоса.
6- Пылесос не подвергался периодическому профилактическому контролю, как этого требует настоящее Руководство по эксплуатации.
7- Были использованы неоригинальные или непригодные для данного пылесоса запасные части.
8- Пылесос был использован для целей, отличных от предусмотренных настоящим Руководством по эксплуатации.

ПРОСИМ ВАС ЗАПОЛНИТЬ ПРЕДСТАВЛЕННУЮ НИЖЕ ОТКРЫТКУ И ОТПРАВИТЬ ЕЕ ПО АДРЕСУ: SOTECO SpA
Via E.Fermi, 2 – 26022 Castelverde (Cr) Italy
Тел. 0372/424611 – Факс 0372/429398

7 – Технические данные

7.1 Габаритные размеры пылесоса

Модель: 50P / 115M / 122M / 130 / 140

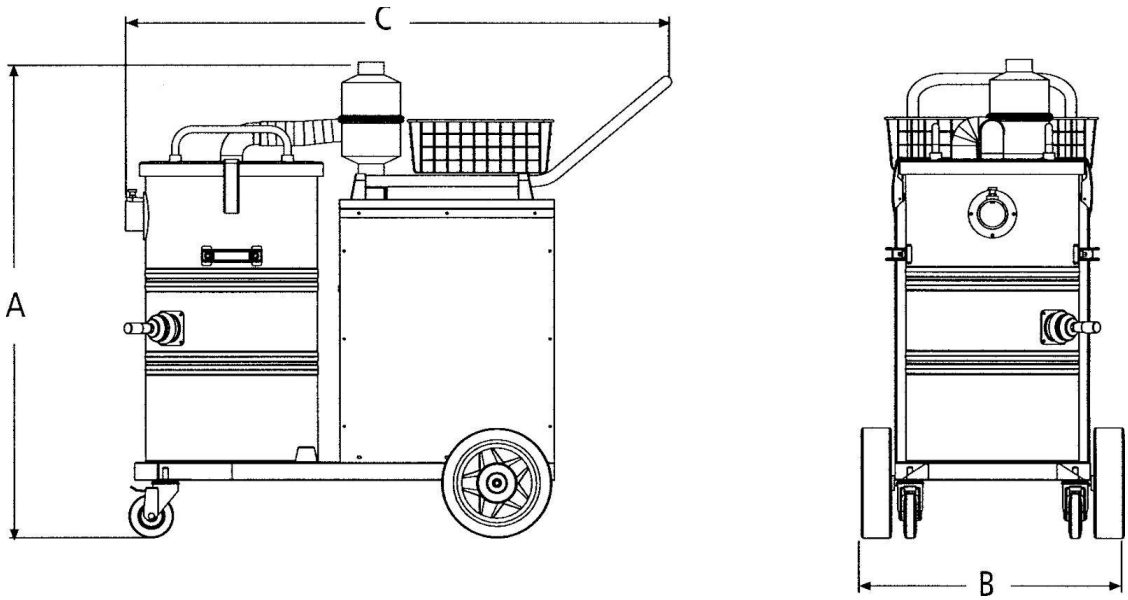

Модель: 115M-2F / 122M-2F / 130-2F / 140-2F / 155

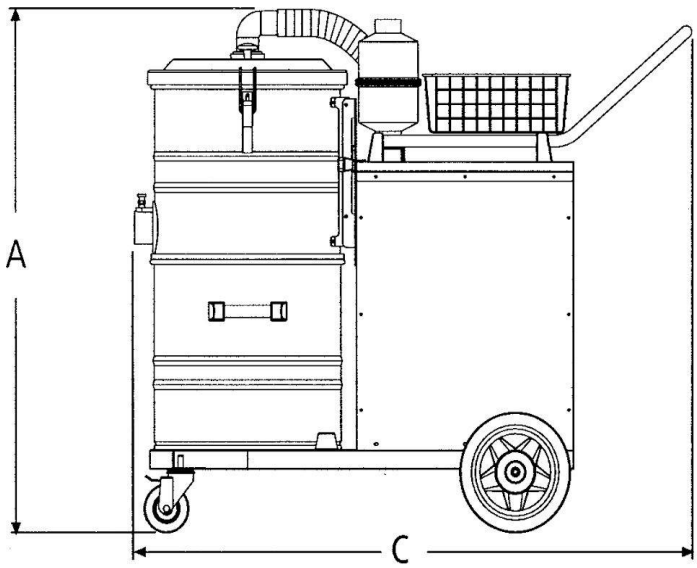

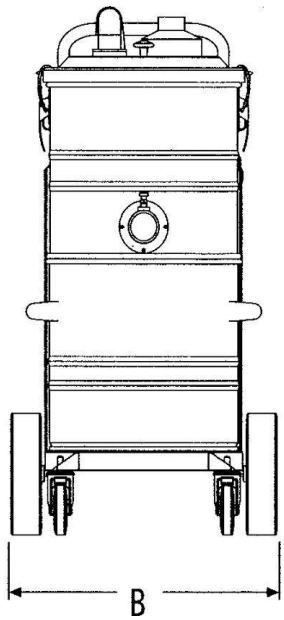

Модель		50P / 115M / 122M / 130 / 140	115M-2F / 122M-2F / 130-2F / 140-2F / 155
A	*мм*	1085	1100
B	*мм*	600	600
C	*мм*	1240	1240
Масса	*кг*	75/66/75/77/89	75/84/86/98/114

7 – Технические данные

7.2 – Установленная мощность

Модель		155	140/140-2F	130/130-2F	122/122-2F	115/115-2F	50P
Числофаз		3	3	3	2	2	3
Напряжение	Вольт	230-400	230-400	230-400	220-230	220-230	230-400
Мощность	кВт	5,5	4	3	2,2	1,5	3
Мощность	л.с.	7,5	5,5	4	3	2	4
Тип турбины		2-ступенчатая	1-ступенчатая	1-ступенчатая	1-ступенчатая	1-ступенчатая	4-ступенчатая
Длина кабеля электропитания	м	8,5	8,5	8,5	8,5	8,5	8,5
Разрежение максимальное	мм H_2O	2500	3150	2750	2200	2200	2630
Подача воздуха максимальная	$м^3/ч$	520	350	350	350	220	350
Площадь поверхности фильтра	$см^2$	3740	7000/3740	7000/3740	7000/3740	7000/3740	7000
Уровень шума Lpa	дБ(А)	75	75	69	69	65	75
Вместимость бочки-пылесборника	л	50	57/50	57/50	57/50	57/50	57
Всасывающий патрубок	⌀ мм	60	60	60	60	60	60
Степень защиты	IP	54	54	54	54	54	54
Изоляция	Класс	F	F	F	F	F	F

Масса	кг	114	89/98	77/86	75/84	66/75	75
Площадь поверхности патронного фильтра	$см^2$	13900	3000/13900	3000/13900	3000/13900	3000/13900	3000

EN 60704-1 (1996)
EN 60704-3 (1995)
ISO 3744 (1994)

При неблагоприятных условиях электропитания аппарата может произойти кратковременное падение электрического напряжения.

1/2002 – Данные относительно величины разрежения и всасываемого воздуха приводятся в расчете на отдельную турбину. Фирма сохраняет за собой право на внесение изменений в технические данные без предварительного уведомления.

7.3 – Электрические схемы

Модель: 155 / 140 / 140-2F / 130 / 130-2F

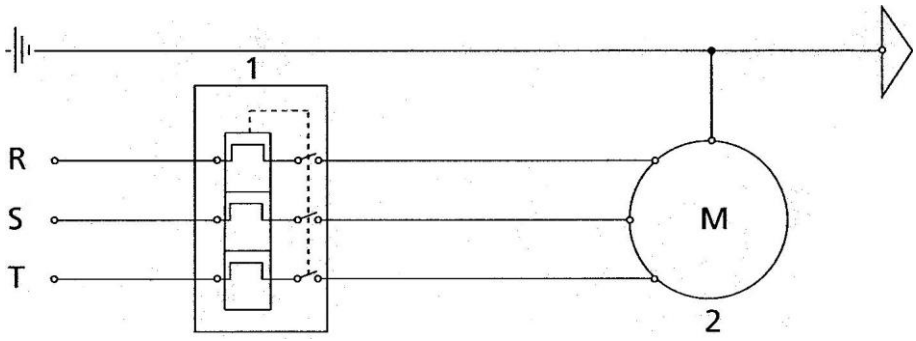

1 Выключатель регулируемый с тепловым и электромагнитным расцепителями
2 Электродвигатель (встроенный в блок турбины)
3 Рама

Модель: 115M / 115M-2F / 122M / 122M-2F

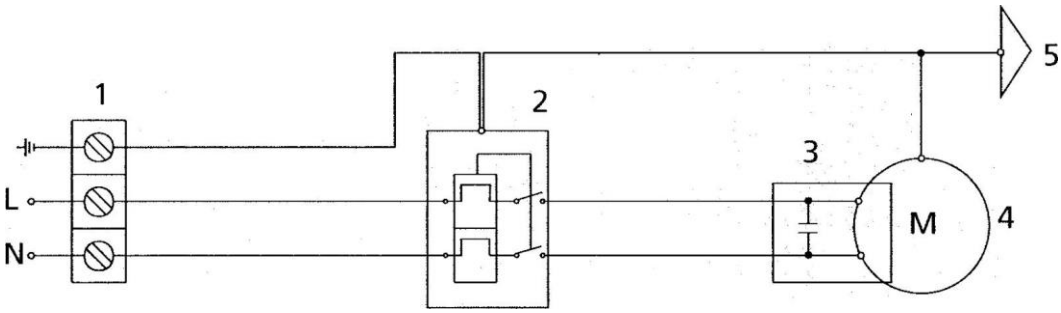

1 Колодка с контактными зажимами
2 Выключатель регулируемый с тепловым и электромагнитным расцепителями 10/16 А
3 Конденсатор 31,5 мФ 250 В (встроенный в блок электродвигателя)
4 Электродвигатель (встроенный в блок турбины) 1,5 кВт
5 Рама

Модель: 50Р

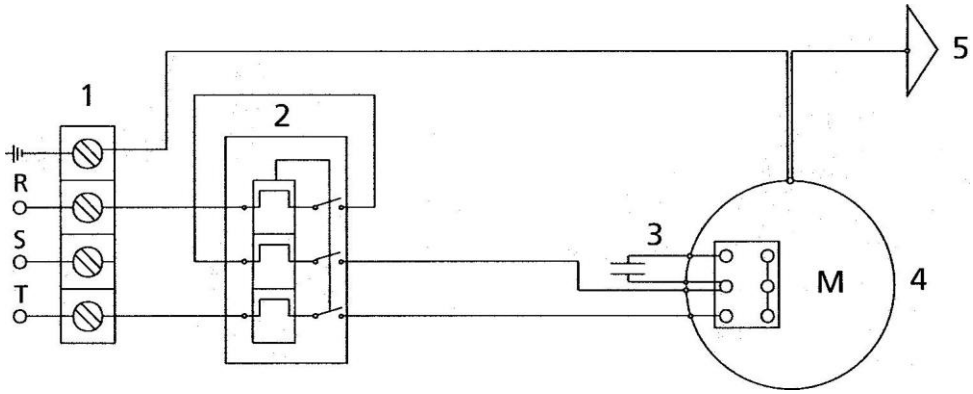

1	Колодка с контактными зажимами
2	Выключатель регулируемый с тепловым и электромагнитным расцепителями 6,3/10 А
3	Конденсатор 50 мФ 450 В
4	Электродвигатель трехфазный 3 кВт / 2Р
5	Рама

7 – Технические данные

7.4 – Перечень дополнительного оборудования и принадлежностей

Поз.	Код изделия	Габаритные размеры	Наименование	Назначение
1	6852 6851	ø 70 - 50 ø 70 - 40	Переходник оцинкованный	Соединение между пылесосом и гибким шлангом
2	7598	ø 50	Шланг из маслостойкой резины	Всасывание отходов, содержащих жидкости
3	7248 7054	ø 50 ø 40	Шланг из антистатического материала	Всасывание электростатической пыли:
4	3008	ø 40	Набор резиновых шлангов	Отсасывание золы из хлебопекарных печей, печей для пиццы
5	520 82	ø 50 ø 40	Гибкий шланг из PPL	Отсасывание пыли и жидкостей разного
6	7031	ø 50	Плоский ствол из резины	Отсасывание отходов
7	6866	ø 50	Плоский ствол	Отсасывание пыли и жидкостей
8	7067	ø 50	Плоский ствол	Отсасывание пыли и жидкостей в
9	7239 7240 7241 7242	ø 80 ø 100 ø 80 ø 100	Кисть стальная Кисть стальная Кисть волосяная Кисть волосяная	Всасывание и удаление пыли
10	7030	ø 50	Сопло отсасывающее резиновое	Отсасывание пыли и металлических

11	7246	ø 50	Щетка отсасывающая 50	Отсасывание пыли и жидкостей
12	7244 7245	ø 50 ø 50	Удлинитель алюминиевый 1 м Удлинитель алюминиевый 2 м	Для применения дополнительных принадлежностей на расстоянии
13	7346	ø 50	Щетка паутинная	Отсасывание пыли
14	6840	ø 460	Конус усеченный	Осаждение пыли перед фильтром
15	7251	ø 460	Набор решеток	Отделение жидкостей от твердых частиц
16	7243	ø 50	Колено двойное	Для использования щетки
17	580	ø 40	Колено двойное	Для использования щетки
18	2296	ø 40	Ствол плоский	Отсасывание пыли и жидкостей в
19	39	ø 40	Щетка пластиковая комбинированна	Отсасывание и удаление пыли и жидкостей

7.5 – Дополнительное оборудование и принадлежности

1

2

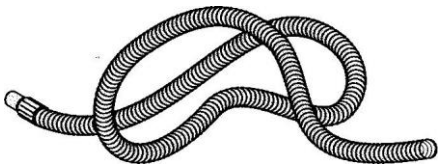

3

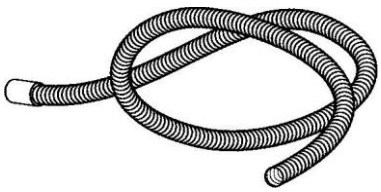

4

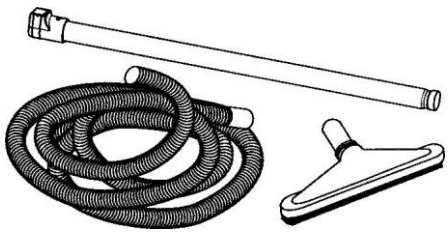

5

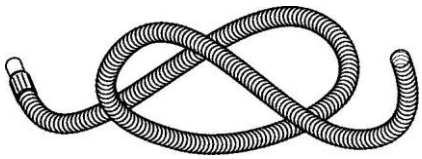

6

12

13

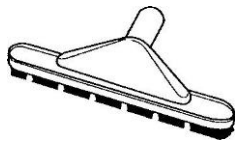

14

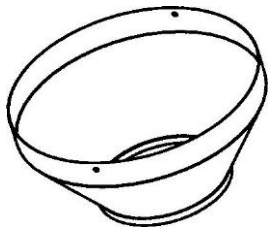

15

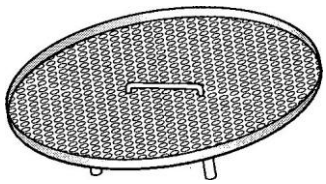

16

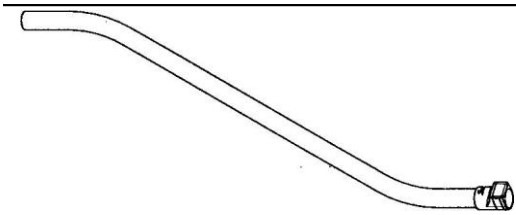

7

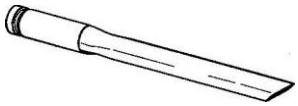

8

9

10

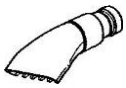

11

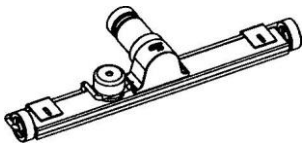

17

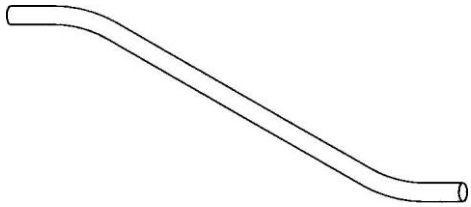

18

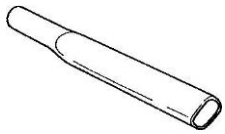

19

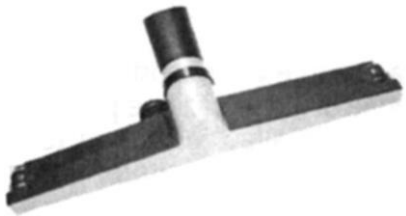

8 – Техническое обслуживание

8.1 – Периодическое техническое обслуживание

Любая операция технического обслуживания, периодического или внепланового, должна выполняться квалифицированным персоналом. При этом пылесос должен быть выключен, а штепсельная розетка кабеля электропитания должна быть отсоединена от розетки.

Блок электродвигатель/турбина не нуждается в каком-либо техническом обслуживании. В случае обнаружения в нем неисправности следует обратиться за помощью в уполномоченный фирмой-изготовителем центр технического обслуживания.

Соблюдение требований технической документации в отношении эксплуатации и технического обслуживания аппарата гарантирует сохранение его безопасности, надежности, работоспособности и характеристик в течение длительного времени.

Пылесос был разработан, изготовлен и испытан в соответствии со всеми нормами и правилами. Однако при его эксплуатации, особенно в тяжелых условиях и при частом использовании, возможно, что в средне- или долгосрочном плане понадобится проведение операций технического обслуживания.

В этом случае, если потребуется замена каких-либо деталей, необходимо использовать только оригинальные запасные части. В противном случае прекращается действие гарантий. Фирма-изготовитель не несет никакой ответственности в случае использования неоригинальных запасных частей, а также при наличии несанкционированных изменений конструкции аппарата.

Учитывая широкий диапазон возможных применений пылесоса, невозможно заранее задать программу проведения операций технического обслуживания в зависимости от количества часов его работы. Ниже приводятся сведения о ряде операций, которые подлежат выполнению в процессе эксплуатации аппарата.

ЕЖЕДНЕВНО ПЕРЕД КАЖДЫМ ВКЛЮЧЕНИЕМ ПЫЛЕСОСА РЕКОМЕНДУЕТСЯ ВЫПОЛНЯТЬ СЛЕДУЮЩИЕ ОПЕРАЦИИ:

- Проверить визуальным осмотром состояние кабеля электропитания пылесоса, отсутствие на нем повреждений.
- Проверить наличие, состояние и работоспособность всех имеющихся на пылесосе органов управления.
- Проверить визуальным осмотром состояние фильтрующего блока.
- Проверить степень заполнение контейнера-пылесборника.
- Проверить визуальным осмотром состояние всасывающей трубы и применяемых дополнительных устройств.
- Убедиться в надежности закрытия замков крышки.
- В случае перемещения пылесоса на другое место убедиться в том, что напряжение электропитания в сетевой розетке соответствует значению, указанному на заводской табличке аппарата.

8 – Техническое обслуживание

ПОСЛЕ КАЖДЫХ 100 / 200 ЧАСОВ РАБОТЫ РЕКОМЕНДУЕТСЯ ВЫПОЛНИТЬ СЛЕДУЮЩИЕ ОПЕРАЦИИ:

- Проверить герметичность уплотнений головки электродвигателя и блока контейнеров-пылесборников.
- Проверить, не повреждены ли края контейнера-пылесборника при неосторожном обращении с ним в процессе эксплуатации (например, вследствие опрокидывания и ударов о землю).
- Проверить состояние фильтрующего блока, убедиться в отсутствии на нем отверстий или разрывов. При обнаружении каких-либо повреждений фильтра его следует немедленно заменить.
- Проверить состояние и целостность заводской таблички с указанием технических данных пылесоса. Если надписи на табличке не поддаются прочтению, просьба обратиться к фирме-изготовителю.
- Проверить состояние и исправность колес, предназначенных для перемещения пылесоса.

8 – Техническое обслуживание

8.2 – Замена фильтрующего блока грубой очистки

Все операции технического обслуживания должны выполняться при выключенном пылесосе и после того как штепсельная вилка кабеля электропитания будет отсоединена от розетки.

– Отсоединить замки -**A**- верхней бочки.
– Отсоединить всасывающую трубу -**11**- от крышки -**12**-.
– Снять крышку -**12**-.

Начиная с этой операции и далее рекомендуется пользоваться средствами индивидуальной защиты (перчатками, маской и т. п.); при обслуживании пылесосов моделей Planet 115M, 122M, 130, 140 и 50 необходимо действовать следующим образом:

– Вынуть фильтр и снять ленту -**3**-.
– Снять кольцо -**22**-.
– Вывернуть болт -**23**-.
– Снять барабан -**24**- и вынуть диски -**25**-.

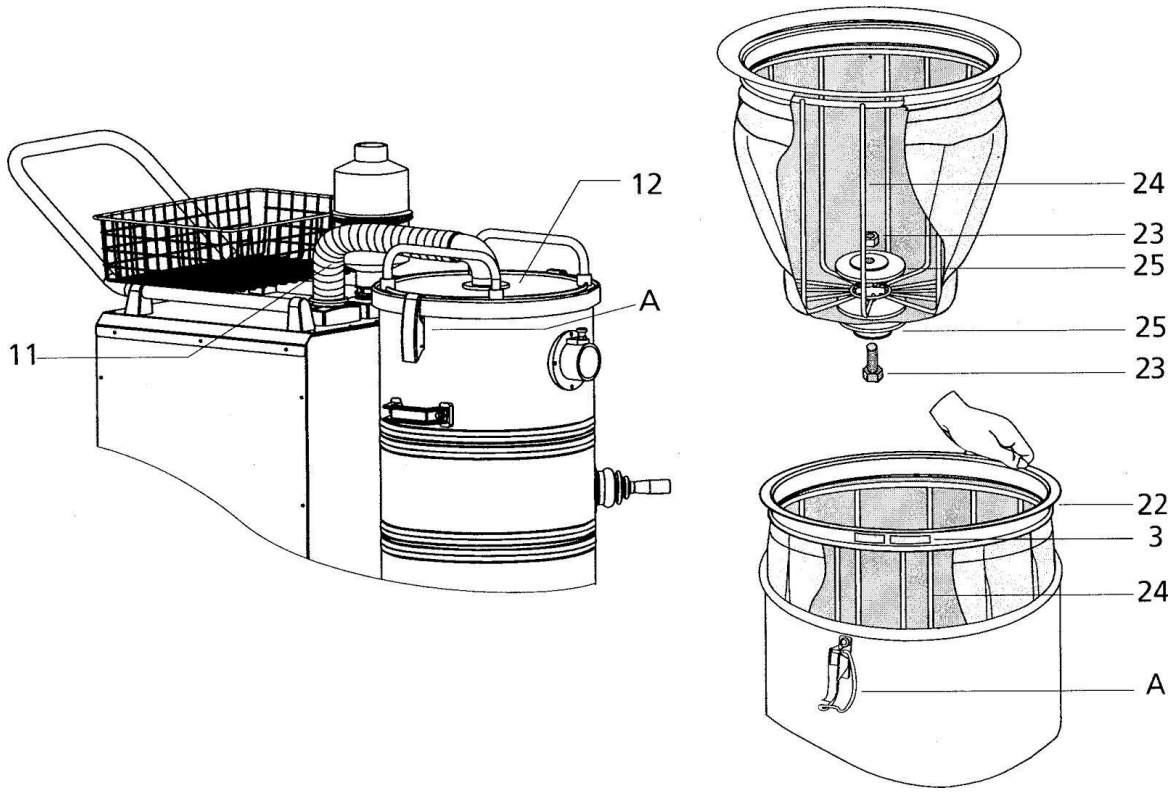

8 – Техническое обслуживание

Для замены фильтра грубой очистки в аппаратах моделей Planet 115M-2F, 122-2F, 130-2F, 140-2F и 155 операции выполняются в следующем порядке:

– Вынуть фильтр и снять ленту -**3**-.
– Стянуть упругую ленту -**21**-.
– Вынуть кольцо -**22**-, натяжное кольцо -**23**- и корзину -**24**-.

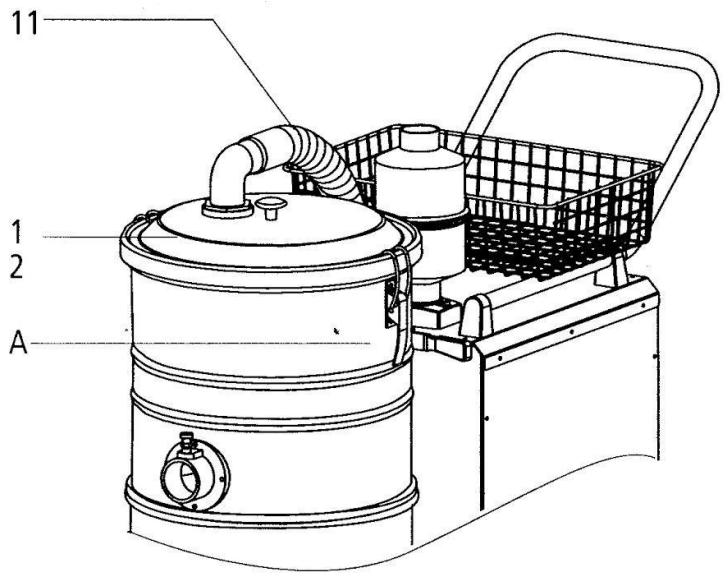

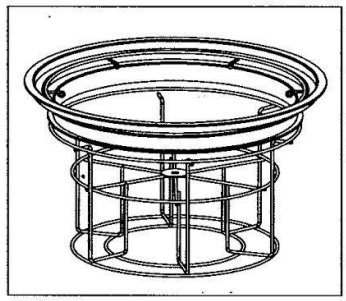

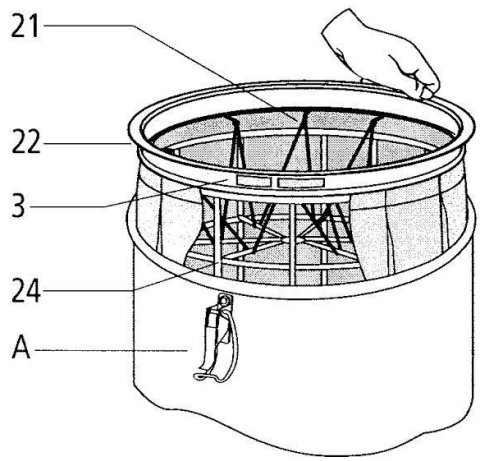

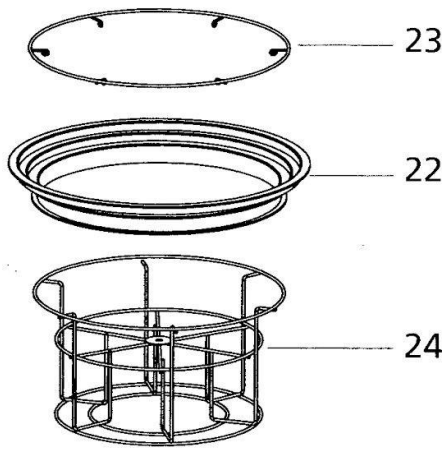

8 – Техническое обслуживание

8.3 – Установка / Снятие патронного фильтра

Пылесос в стандартном варианте комплектации в дополнение к фильтру грубой очистки из полиэфирного материала снабжен еще и патронным фильтром, изготовленным из целлюлозы. Вместо патронного фильтра из целлюлозы можно установить патронный же фильтр из полиэфирного материала или абсолютный патронный фильтр (hepa): фильтр этого типа обладает повышенной фильтрующей способностью, вплоть до 99,999%. Его следует применять в тех случаях, когда приходится всасывать материалы, в составе которых имеются опасные вещества, токсичные или вредные для здоровья человека и для окружающей среды.

Все эти операции должны выполняться при выключенном пылесосе и после того как штепсельная вилка кабеля электропитания будет отсоединена от розетки.

ВНИМАНИЕ:
Частицы пыли, которые находятся в абсолютном фильтре, являются или могут быть токсичными и вредными для здоровья человека, поэтому при работе с таким фильтром рекомендуется пользоваться средствами индивидуальной защиты:

- Перчатками.
- Маской, защищающей рот и нос.
- Защитными очками.
- Защитным комбинезоном, чтобы не допустить контакта токсичной пыли с другими частями тела оператора.
- Специальным контейнером, пригодным для сбора и последующей утилизации токсичной пыли.

Перечисленные рекомендации – это минимальный набор требований по безопасности, которые обязательны для соблюдения. Кроме того, необходимо иметь в виду также и те нормы и правила по безопасности, которые действуют на месте проведения работы.

Прежде чем вынимать абсолютный фильтр из контейнера, рекомендуется выждать несколько минут, чтобы дать осесть вредной пыли внутри бака-пылесборника.

ВНИМАНИЕ:
Фирма-изготовитель снимает с себя какую бы то ни было ответственность за ущерб, который может быть причинен имуществу или персоналу при ненадлежащем использовании пылесоса. Оператор, управляющий

работой пылесоса, на котором установлен абсолютный фильтр, должен иметь на это соответствующие полномочия. Кроме того, он должен быть осведомлен о рисках, с которыми связано всасывание токсичных и вредных для здоровья человека веществ.

– Прежде чем приступать к выполнению какой бы то ни было операции, оператор обязан принять соответствующие меры для обеспечения собственной безопасности, безопасности прочих лиц, а также окружающей среды.

8 – Техническое обслуживание

– Загрязненный абсолютный фильтр относится к категории токсичных и вредных для здоровья человека отходов. Отсюда следует необходимость принятия особых мер предосторожности при обращении с ним. Его утилизация должна осуществляться в соответствии с требованиями действующих по данному вопросу нормативов.
  Рекомендуется использованный абсолютный фильтр сразу же после его демонтажа с аппарата укладывать в специальный контейнер, предназначенный для утилизации токсичных отходов.
– Не допускается подвергать абсолютный фильтр очистке сжатым воздухом. Уже использованный абсолютный фильтр подлежит обязательной утилизации. Это необходимо для того, чтобы не нанести ущерб системе фильтрации, не нарушить ее работоспособность. В противном случае могло бы произойти выделение нежелательных частиц пыли в окружающую среду и тем самым ее загрязнение.
– Фильтр, изготовленный из полиэфирного материала, после его использования можно промыть водой и затем использовать вторично.
– Фильтр из целлюлозы после однократного использования подлежит утилизации.

ПОРЯДОК ДЕЙСТВИЙ ПРИ ЗАМЕНЕ ПАТРОННОГО ФИЛЬТРА В АППАРАТАХ МОДЕЛЕЙ PLANET 50P, 115M, 122M, 130 И 140:

– Отсоединить всасывающую трубу **-11-** от крышки -**12**-.
– Открыть замки -**A**- на бочке.
– Снять крышку -**12**-.
– Вывинтить ручку -**F**-.
– Вынуть патронный фильтр -**H**-.

УСТАНОВКА НОВОГО ФИЛЬТРА ПРОИЗВОДИТСЯ В ОБРАТНОЙ ПОСЛЕДОВАТЕЛЬНОСТИ.

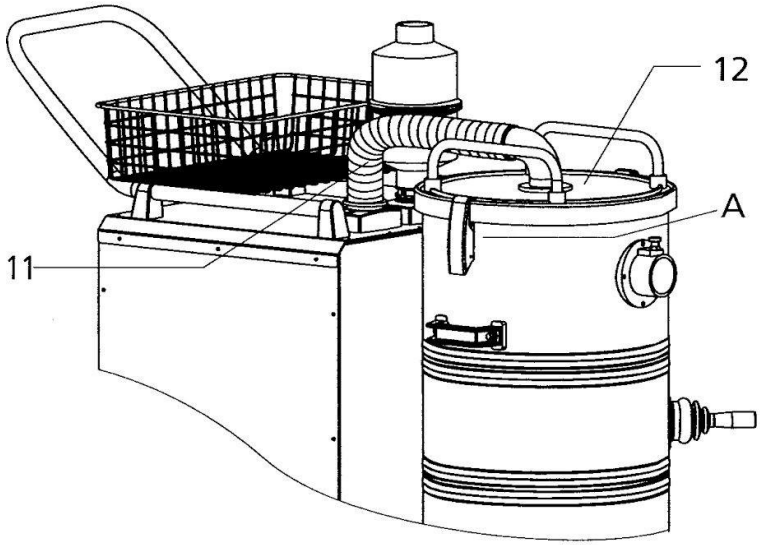

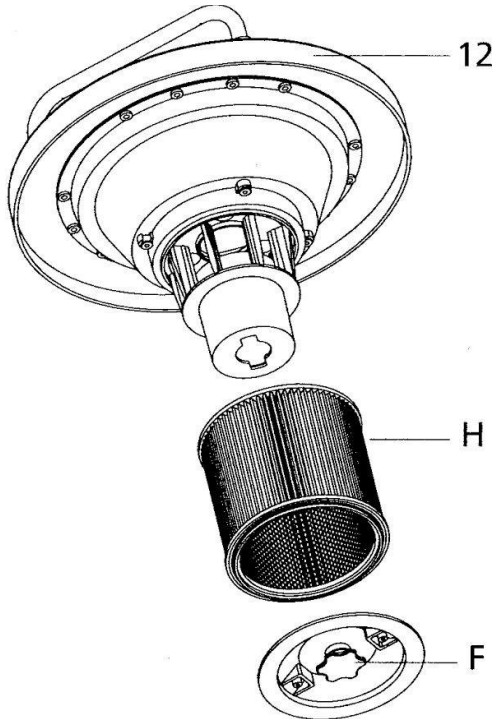

8 – Техническое обслуживание

ПОРЯДОК ДЕЙСТВИЙ ПРИ ЗАМЕНЕ ПАТРОННОГО ФИЛЬТРА В АППАРАТАХ МОДЕЛЕЙ PLANET 115M-2F, 122M-2F, 130-2F, 140-2F И 155:

- Отсоединить всасывающую трубу -**11**- от крышки -**12**-.
- Открыть замки -**A**- на бочке.
- Снять крышку -**12**-.
- Вывинтить ручку -**F**-.
- Вынуть стержень -**D**-.
- Отвинтить гайку -**G**-.
- Вынуть патронный фильтр -**H**-.

УСТАНОВКА НОВОГО ФИЛЬТРА ПРОИЗВОДИТСЯ В ОБРАТНОЙ ПОСЛЕДОВАТЕЛЬНОСТИ.

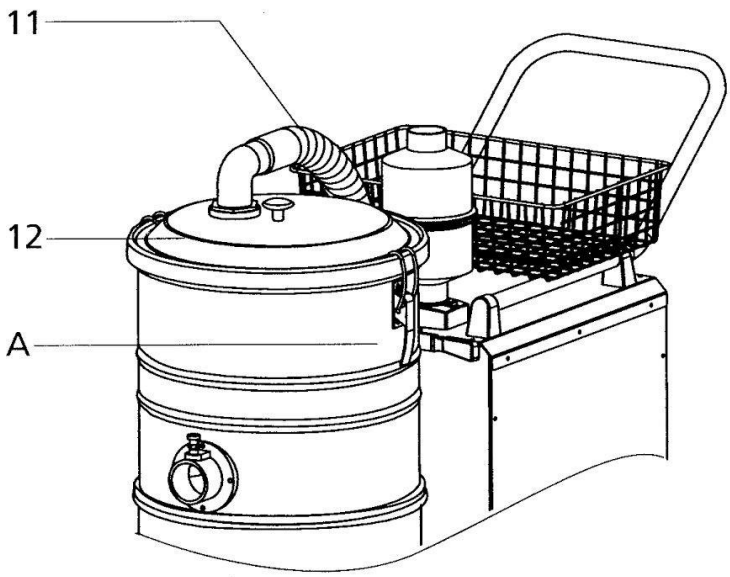

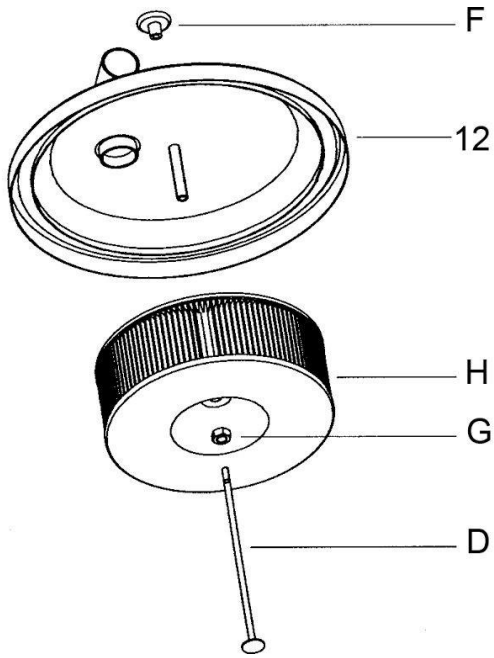

8 – Техническое обслуживание

Для моделей Planet 115M, 122M, 50P, 130 и 140

6061 – Патронный фильтр из полиэфирного материала

2852 – Патронный фильтр из целлюлозы

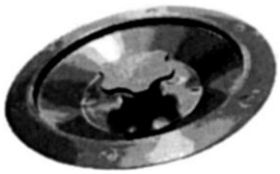

2855 – Диск для крепления фильтра

Для моделей Planet 115M-2F, 122M-2F, 130-2F, 140-2F и 155

2790 – Патронный фильтр из целлюлозы
20188 - Патронный фильтр из полиэфирного материала 20189
– Патронный фильтр HEPA

8 – Техническое обслуживание

8.4 –Испытания на герметичность

С течением времени и в особо тяжелых условиях эксплуатации возможно, что уплотнения частично утратят свои функциональные свойства. В этом случае будет наблюдаться снижение всасывающей способности аппарата.

Рекомендуется периодически проверять состояние замков -**A**- и уплотнений:

– Уплотнений бочек -**2**-.
– Уплотнения всасывающего патрубка -**10**-.
– Уплотнения всасывающего соединительного шланга -**11**-.
– Уплотнений встряхивателя фильтра, вертикальные/боковые -**9**-.

Кроме того, необходимо проверять, не повреждены ли края контейнера-пылесборника при небрежном обращении с ним в процессе эксплуатации (например, вследствие опрокидывания и ударов о землю).

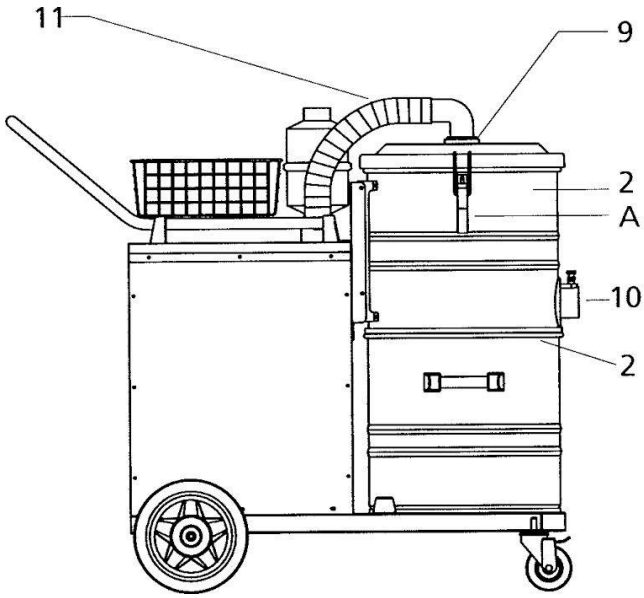

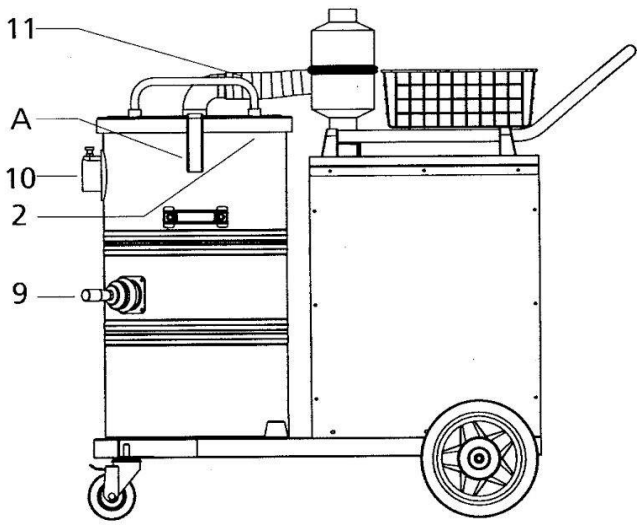

8 – Техническое обслуживание

8.5 – Проверка состояния всасывающей трубы

С течением времени и в особо тяжелых условиях эксплуатации возможно, что всасывающая труба утратит свои первоначальные функциональные свойства. В этом случае будет наблюдаться снижение всасывающей способности аппарата.
Это может произойти по многим причинам, связанным с особенностями эксплуатации, например, вследствие:

– раздавливания трубы тележками для транспортировки материалов;
– всасывания загрязняющих веществ, которые обладают агрессивными свойствами;
– наличия особо агрессивных условий окружающей среды;
– непрерывного трения трубы о поверхности, обладающие абразивными свойствами, или об острые углы.

Рекомендуется периодически проверять, не осталось ли внутри трубы всасываемого материала, нет ли на ее наружной поверхности повреждений или порезов.

8 – Техническое обслуживание

8.6 – Отыскание неисправностей

НЕИСПРАВНОСТЬ	ПРИЧИНА	СПОСОБ УСТРАНЕНИЯ
ПЫЛЕСОС НЕ ВКЛЮЧАЕТСЯ	Отсутствие напряжения в сети электропитания.	– Проверить наличие электрического напряжения в сетевой розетке. – Проверить исправность штепсельной вилки и кабеля электропитания. – Обратиться за помощью в центр технического обслуживания, имеющего от фирмы-изготовителя соответствующие полномочия.
РАБОТА ПЫЛЕСОСА СОПРОВОЖДАЕТСЯ СИЛЬНЫМ ШУМОМ	Наличие избыточных отложений грязи на турбине в блоке электродвигателя (причиной этого может быть разрыв фильтра или неправильная его установка по месту).	– Обратиться за помощью в центр технического обслуживания, имеющего от фирмы-изготовителя соответствующие полномочия.
РАБОТАЮЩИЙ ПЫЛЕСОС НЕ ВСАСЫВАЕТ ПЫЛЬ	Засорение фильтра. Засорение всасывающей трубы. Выход из строя уплотнений.	– Выключить пылесос и устранить засор / Заменить фильтр. – Выключить пылесос, очистить / заменить всасывающую трубу. – Выключить пылесос и проверить работоспособность уплотнений бочки.
РАБОТА ПЫЛЕСОСА СОПРОВОЖДЯЕТСЯ ВЫДЕЛЕНИЕМ ИЗ НЕГО ПЫЛИ	Разрыв фильтра или неправильная его установка по месту.	– Выключить пылесос и заменить фильтр, или, предварительно тщательно его почистив. установить в правильное положение.
НАЛИЧИЕ ЭЛЕКТРОСТАТИЧЕКОГО	Отсутствие или неработоспосбность заземления.	– Выключить пылесос и проверить наличие и работоспособность
ЗАРЯДА НА РАМЕ ИЛИ ВСАСЫВАЮЩЕЙ ТРУБЕ ПРИ РАБОТАЮЩЕМ ИЛИ ВЫКЛЮЧЕННОМ ПЫЛЕСОСЕ.		заземления линии электропитания аппарата. Убедитесь в том, что в аппарате применяется всасывающая труба из материала, обладающего антистатическими свойствами.